THE MINI COLOURING CAR.

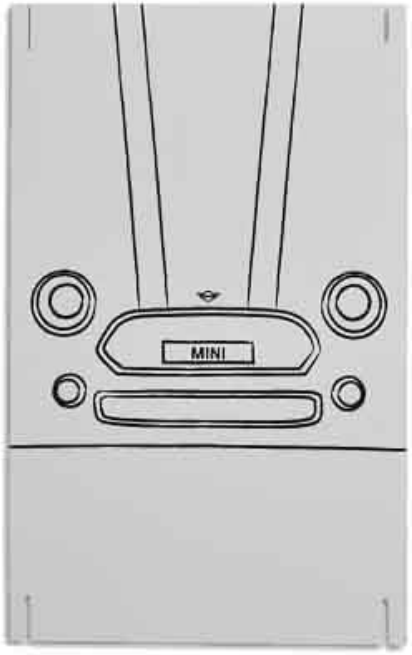

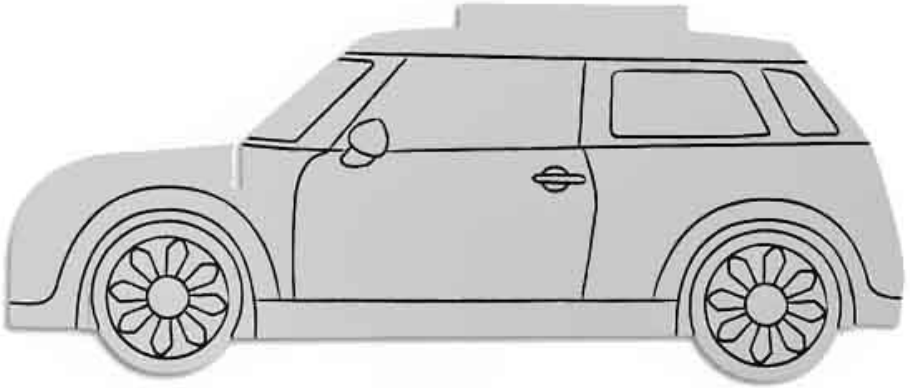

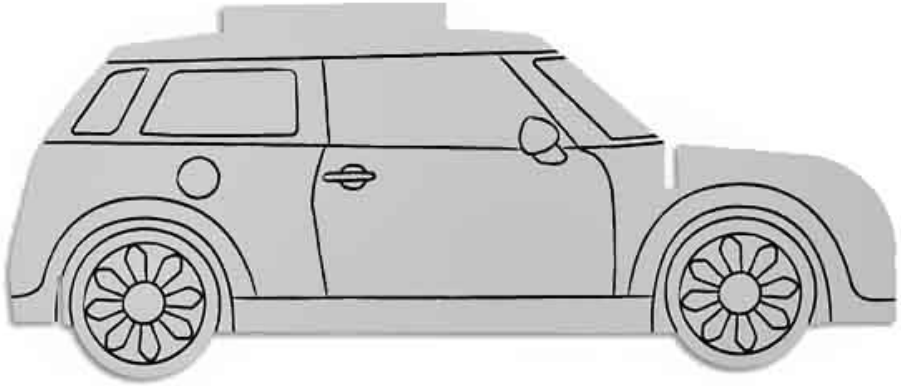

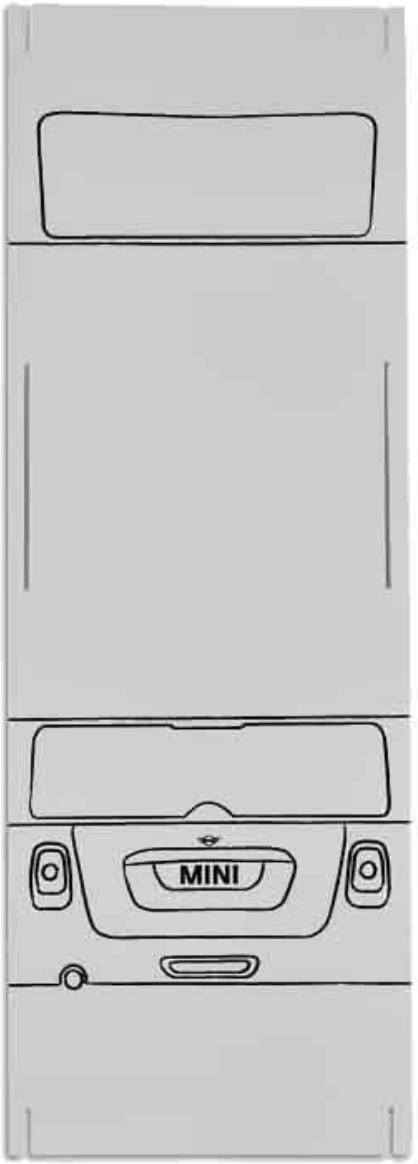

THE MINI COLOURING CAR.

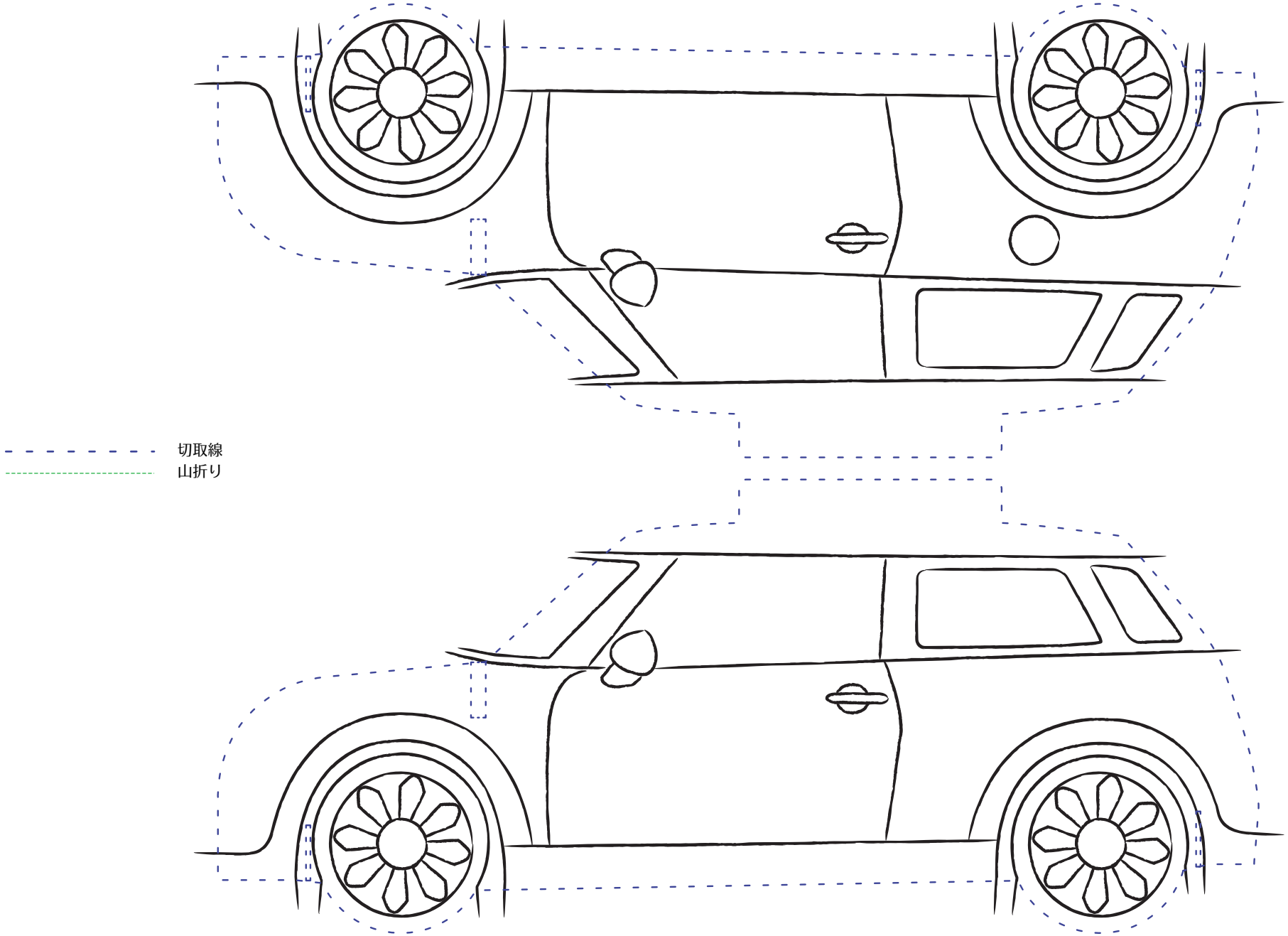

THE MINI COLOURING CAR.

切取線
山折り

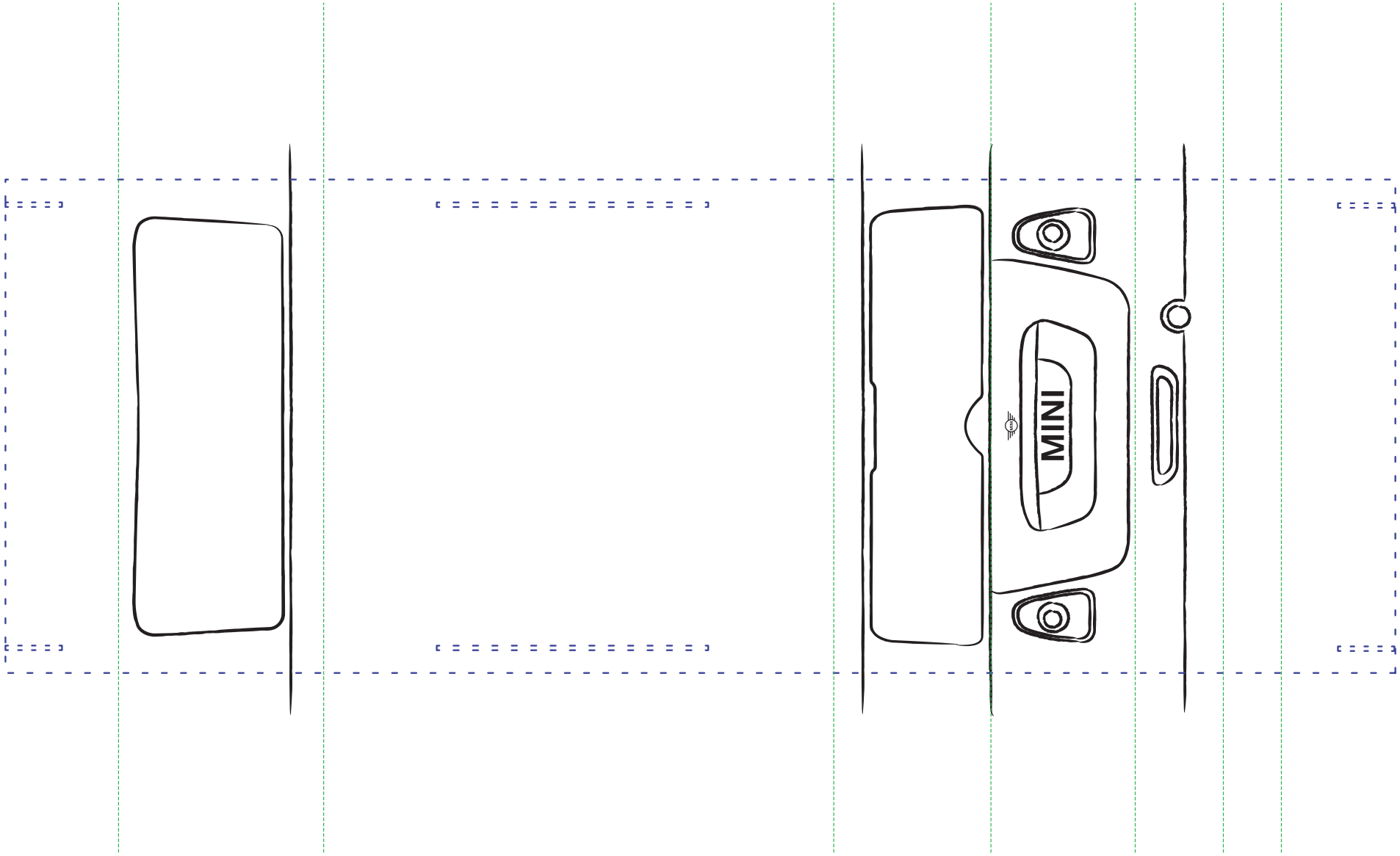

THE MINI COLOURING CAR.

切取線
山折り

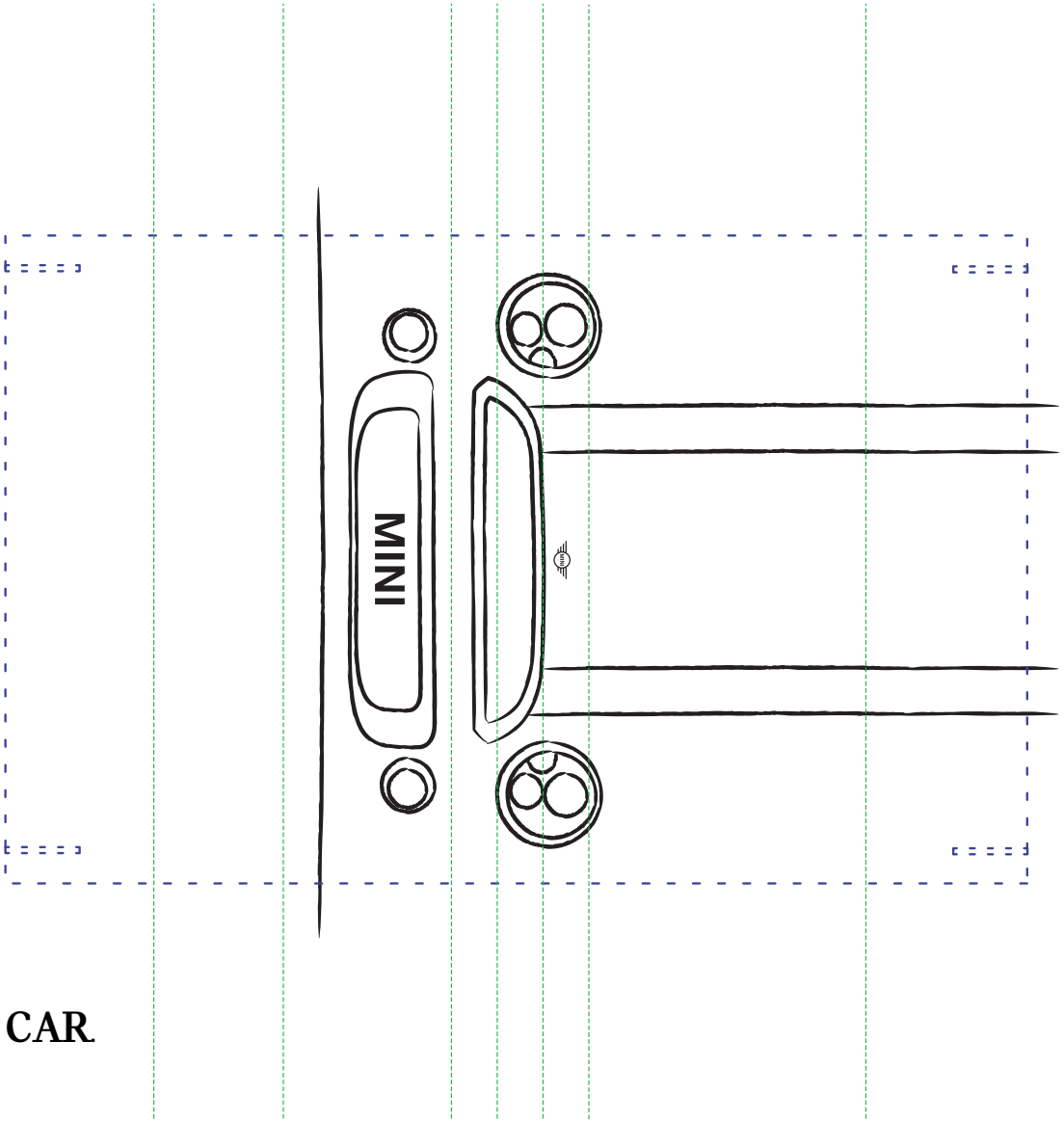

THE MINI COLOURING CAR

#MINIとおうち時間

1. 切り抜いて、塗り絵して、自分だけのMINIをデザインしよう
2. MINIと過ごす素敵なおうち時間の様子に「@MINI_Japan」をメンションと、「#MINIとおうち時間」をタグ付けして、Instagramでシェアしてね。